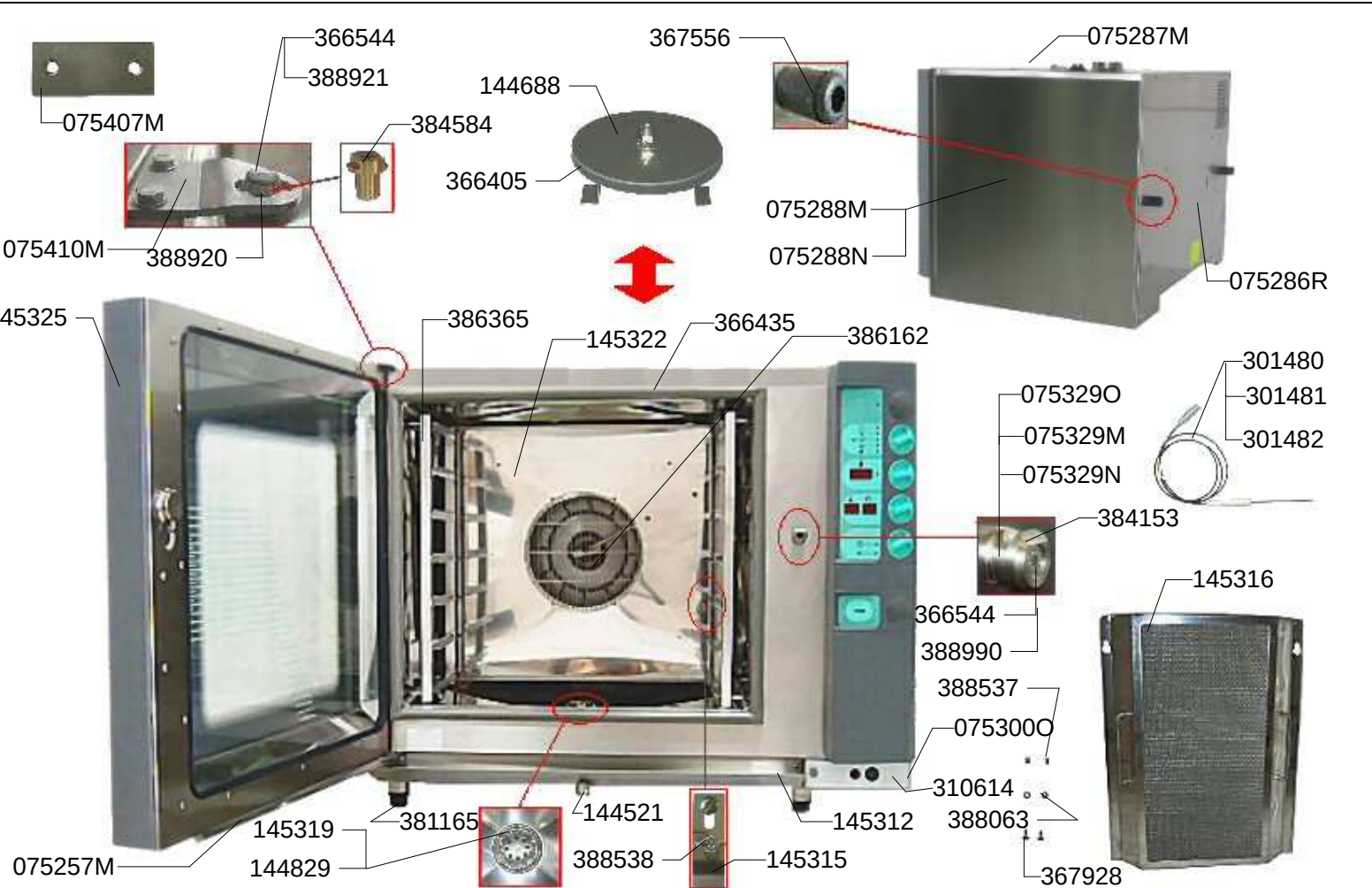
366544
388921
075407M
384584
144688
367556
075287M
366405
075288M
075288N
075410M
388920
075286R
45325
386365
145322
366435
386162
301480
301481
301482
075329O
075329M
075329N
384153
145316
366544
388990
388537
075300O
310614
388063
367928
145312
144521
381165
145319
144829
075257M
388538
145315

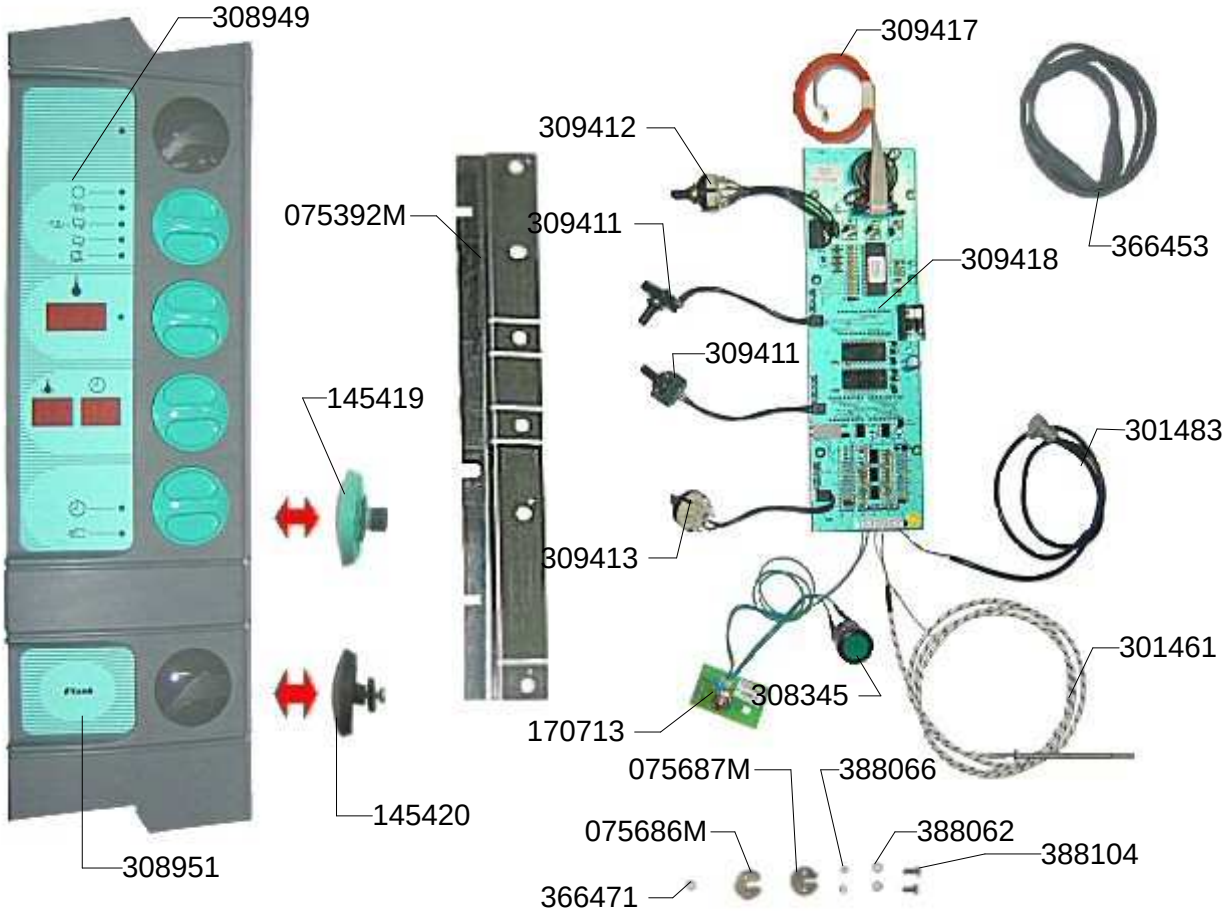
308949
309417
309412
075392M
309411
309418
366453
309411
145419
301483
309413
301461
308345
170713
075687M
388066
145420
075686M
388062
388104
308951
366471

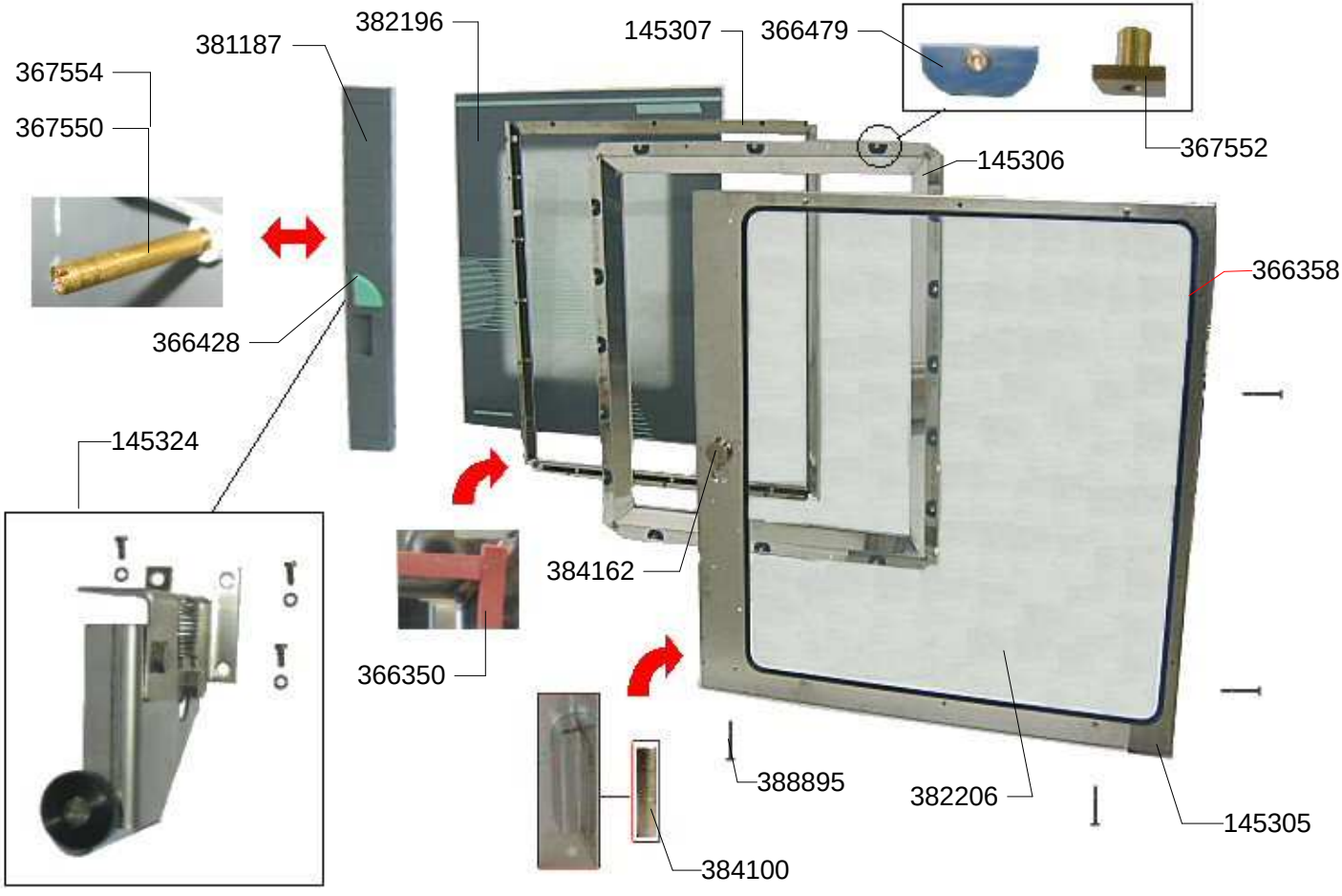
367554
367550
381187
382196
145307
366479
367552
145306
366358
366428
145324
384162
366350
388895
382206
145305
384100

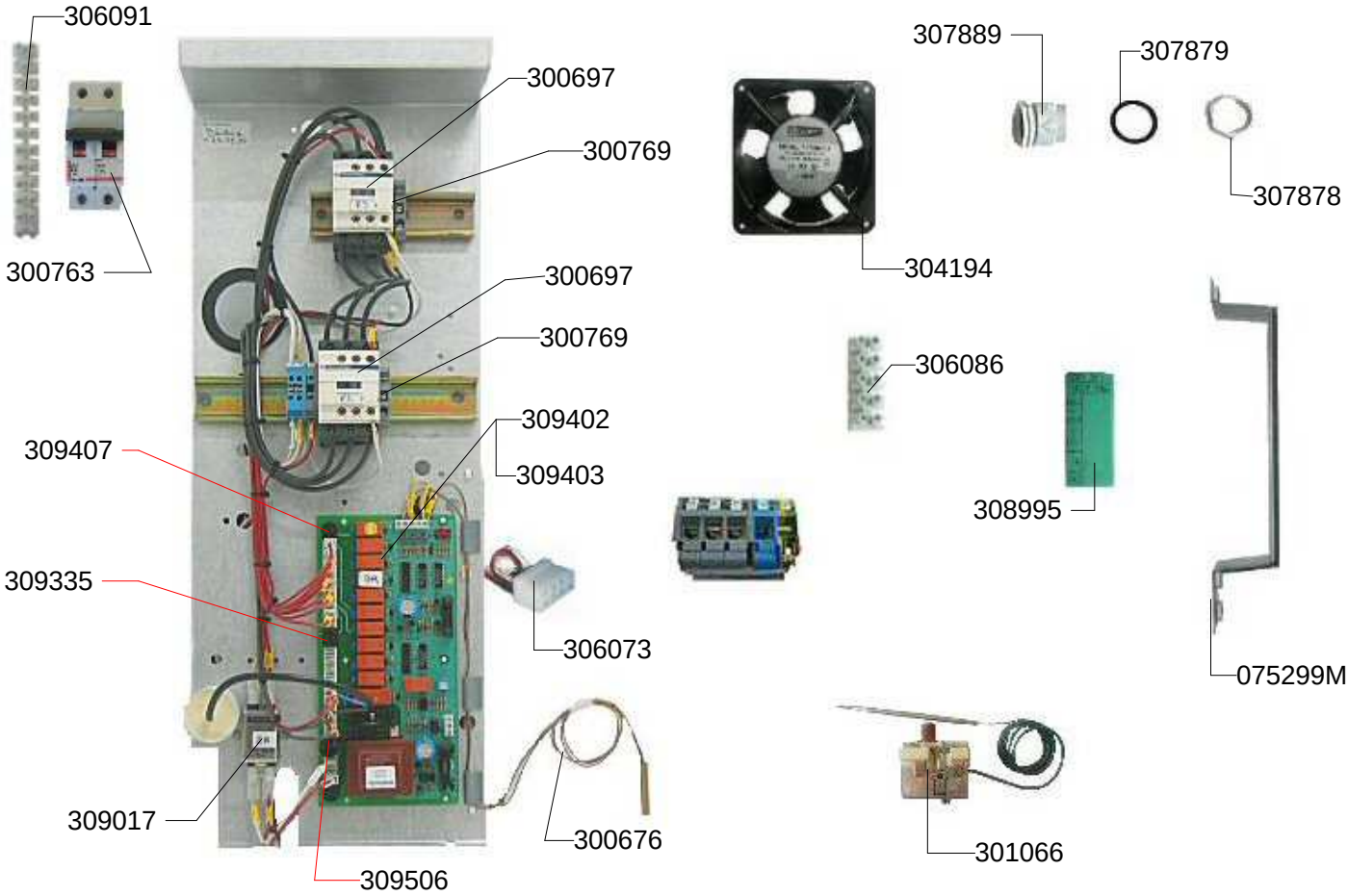
306091
300763
300697
300769
300697
300769
309407
309402
309403
309335
306073
309017
300676
309506
307889
307879
307878
304194
306086
308995
075299M
301066

366289
317833
317834
145314
316112
301065
319011
144519
144988
314348

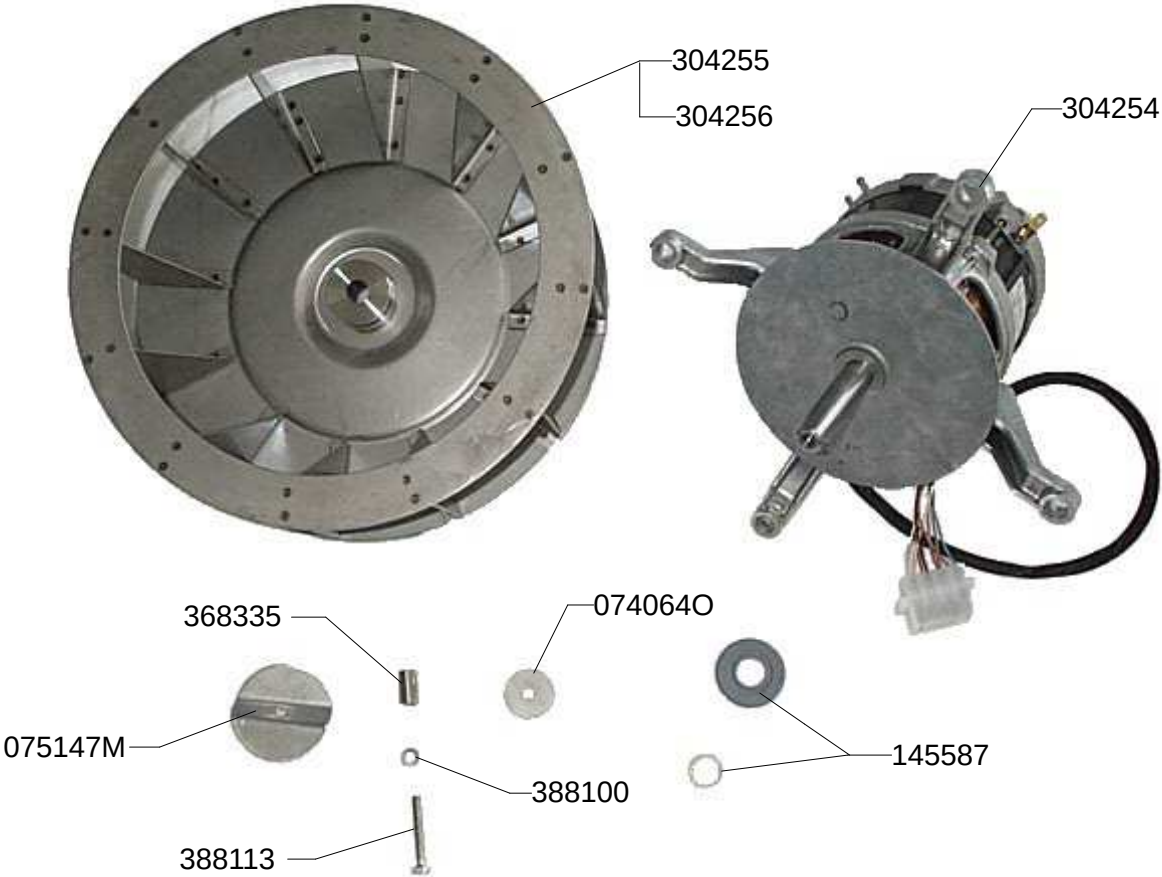
304255
304256
304254
368335
074064O
075147M
388100
145587
388113

366461
302229

145318
382156
366393
308463
366481
075296M
307864
388272
388270

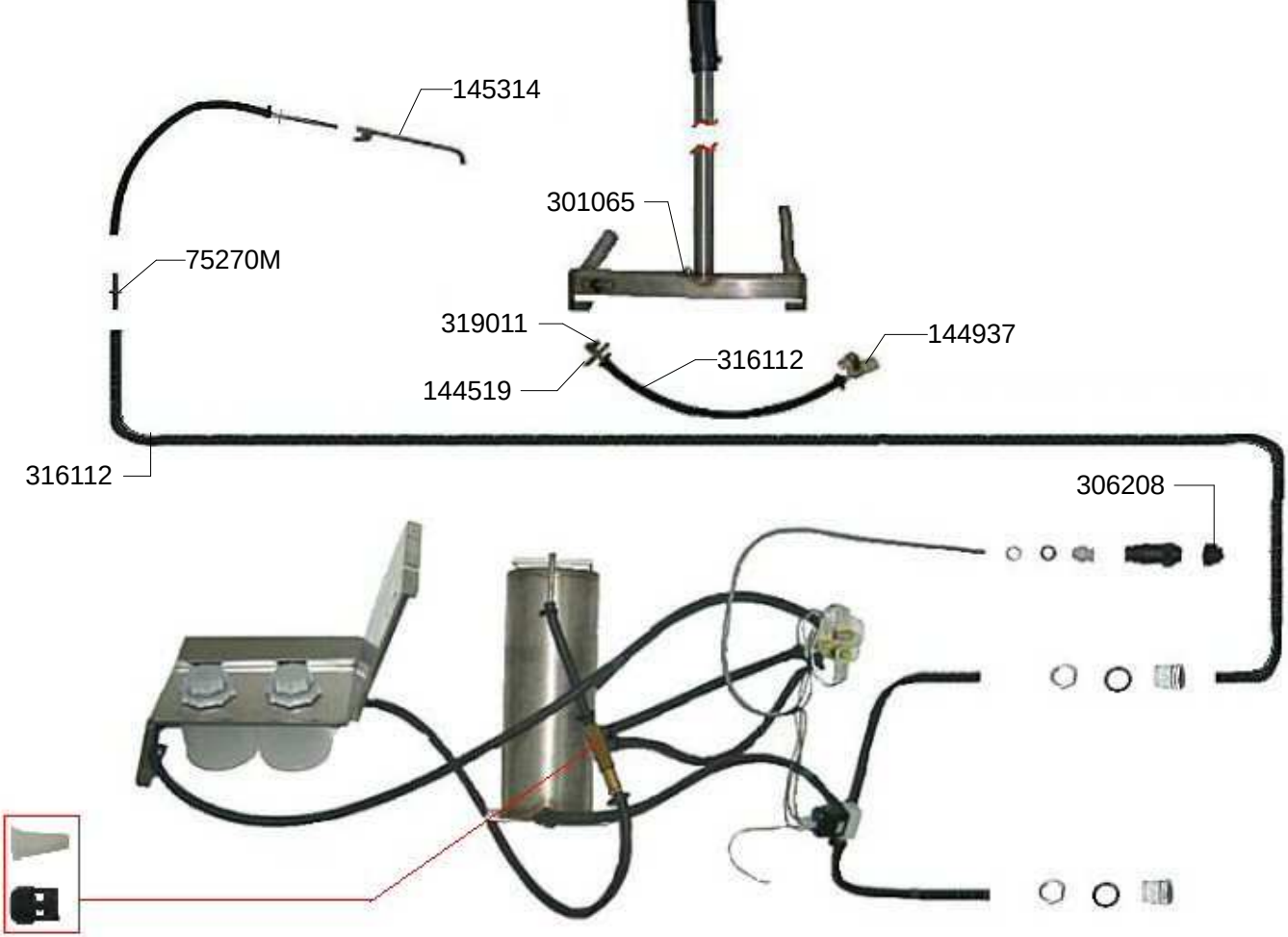
145314
301065
75270M
319011
144937
316112
144519
316112
306208

146091
388908
388537
388681
366544
388920
075857P
075857Q
366350
382206
382207
366479
367871
075407M
075863M
388102
146083
146087
382197
382196
146071
146077
146078
368385
384634
075858M
075858N
366358
146066
146067
146072
146075
146076